ПРЕМИУМ ЭЛЕКТРО
ПРОИЗВОДСТВЕННОЕ ОБЪЕДИНЕНИЕ

СЕРТИФИЦИРОВАННЫЕ МЕТАЛЛОКОНСТРУКЦИИ ДЛЯ МОНТАЖА КАБЕЛЬНЫХ ЛИНИЙ

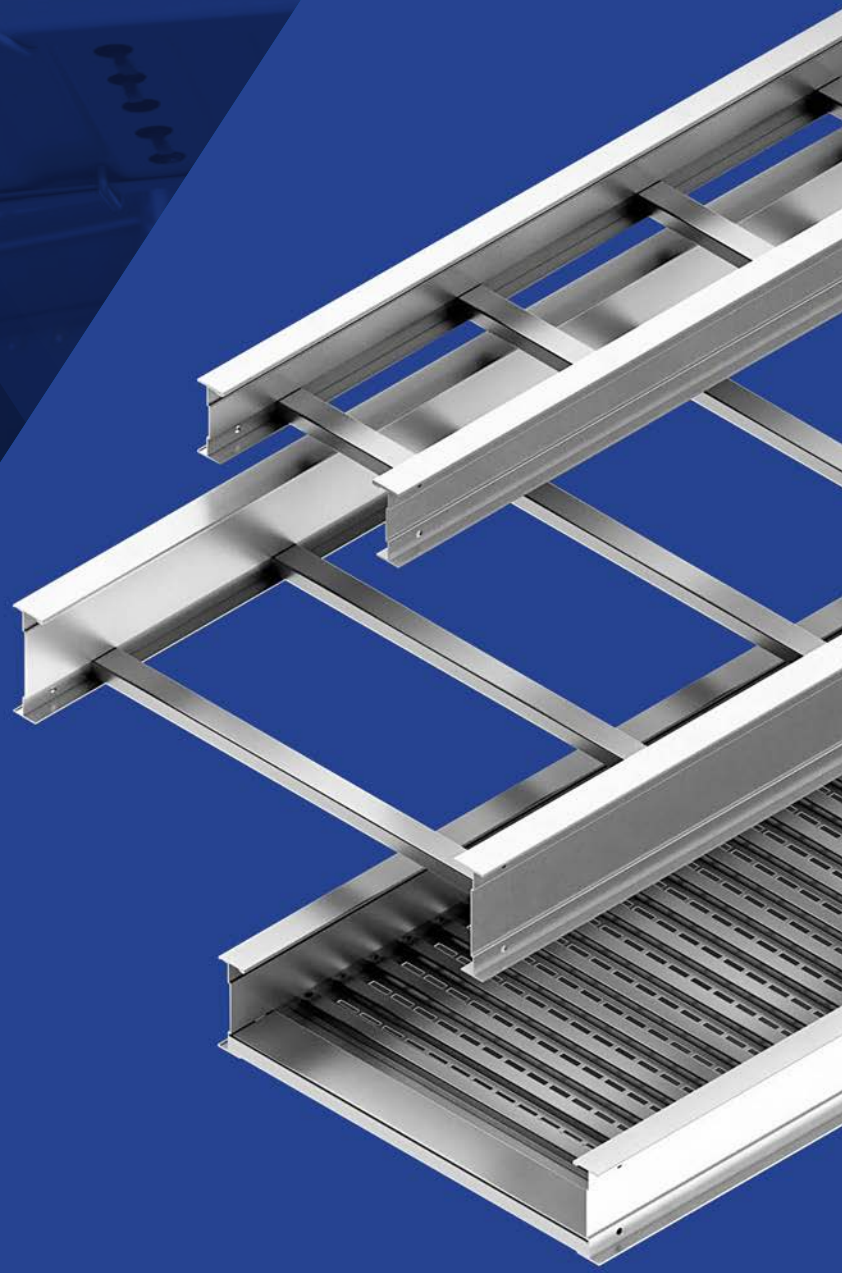

www.prelektro.ru

Надежные кабельные трассы
любой сложности на объектах
промышленного назначения.

Листовые, лестничные и тяжелые металлические лотки, монтажные элементы и опорные конструкции, а также система крепежа.

О КОМПАНИИ

ПРЕМИУМ ЭЛЕКТРО
ПРОИЗВОДСТВЕННОЕ ОБЪЕДИНЕНИЕ

Завод по производству металлоконструкций был создан в

2011 году

путем выделения производственных мощностей из ОАО «Уралэлектромонтаж»

в 2015 году

в связи с расширением производства предприятие было преобразовано в «Производственное объединение Премиум-Электро»

Предприятие специализируется на

металлических изделиях для прокладки кабельных линий

с различным покрытием на заказ с доставкой в любую точку России

Площадь административных, производственных и складских помещений составляет

4 000 м²

Мы тесно сотрудничаем с предприятиями горячего цинкования,

вся продукция соответствует действующим стандартам России

и рекомендуется при импортозамещении на территории РФ

Наши технические возможности позволяют выпускать до

300 тонн металлоконструкций в месяц

С каждым партнером «ПО Премиум-Электро» налажены

гибкие, надежные и стабильные отношения,

рассчитанные на долгосрочную перспективу

ПРЕИМУЩЕСТВА

ПРЕМИУМ ЭЛЕКТРО
ПРОИЗВОДСТВЕННОЕ ОБЪЕДИНЕНИЕ

1 Выгодные цены

Мы предлагаем клиентам товары по очень привлекательным ценам производителя — на 10-15% ниже рыночных, за счет оптимизации производства и грамотного управления продажами.

2 Безупречное качество

Наши металлоконструкции отличаются высокой надежностью и долговечностью, это гарантируется строгой системой контроля, а также подтверждается сертификатами и паспортами качества.

3 Гибкие условия производства

Позволяют нам изготавливать продукцию максимально быстро и в любых необходимых объемах, идеально адаптировав свой рабочий график под потребности и пожелания заказчика.

4 Складская программа

Собственный просторный склад дает нам возможность хранить обширные запасы металлоконструкций и оперативно поставлять их покупателю. Наша продукция не только доступна под заказ, но и всегда есть в наличии на складе.

5 Нестандартные технические решения

Профессиональное оборудование и опытные рабочие позволяют нам изготавливать любые типы металлоконструкций: нестандартной формы и габаритов, по чертежам заказчика, подбирать оптимальные аналоги.

6 Оперативная обработка заказов

Слаженная команда квалифицированных менеджеров обрабатывает заявки клиентов настолько быстро, насколько это возможно — срок обработки заказа любого объема и степени сложности не превышает 24 часов.

7 Договорные условия оплаты

Заказчики могут оплачивать продукцию «ПО Премиум-Электро» различными способами — от 100% предоплаты до частичного аванса с отсрочкой платежа.

8 Различные виды покрытий

Для наших кабеленесущих систем доступны различные виды защитных покрытий высокого качества: горячее цинкование, порошковое и полимерное окрашивание.

9 Индивидуальный сервис

Каждый клиент «ПО Премиум-Электро» получает личного менеджера, который постоянно ведет его проект, знает все пожелания и нюансы заказываемой им продукции.

10 Надежная доставка

Мы оперативно доставляем свои товары в любом объеме по всей России и странам СНГ через известные и проверенные транспортные компании.

НАИБОЛЕЕ ЗНАЧИМЫЕ ОБЪЕКТЫ

ПРЕМИУМ ЭЛЕКТРО
ПРОИЗВОДСТВЕННОЕ ОБЪЕДИНЕНИЕ

Продукция ООО «ПО Премиум-Электро» используется на многих промышленных объектах в России и странах СНГ, включая стратегически важные. К их числу относятся:

Белоярская АС

АО «Уралэлектромонтаж»

Академическая ТЭЦ

ЗАО «Уралэнергострой»,
ООО «Свердловское монтажно-наладочное управление (АО «Электроуралмонтаж»)

Рефтинская ГРЭС

АО «Уралэлектромонтаж»

Казанская ТЭЦ

ООО «Элист», ООО «Свердловское монтажно-наладочное управление»
АО «Электроуралмонтаж»

Южноуральская ГРЭС

ЗАО «Севкавмонтаж

Белорусская АС

ООО «ПЭМ»

Сахалинская ГРЭС-2

ООО «Энерго СК

Амурская ТЭЦ

ООО «Энерго СК»

СВИДЕТЕЛЬСТВА И СЕРТИФИКАТЫ

ПРЕМИУМ ЭЛЕКТРО
ПРОИЗВОДСТВЕННОЕ ОБЪЕДИНЕНИЕ

ПРОДУКЦИЯ: КОРОБА ККБ

ПРЕМИУМ ЭЛЕКТРО
ПРОИЗВОДСТВЕННОЕ ОБЪЕДИНЕНИЕ

Короба кабельные блочные (ККБ) используются для построения силовых кабельных трасс. Для этого их прокладывают по эстакадам и иным металлоконструкциям. В ассортименте у нас доступны ККБ с различными видами защитного покрытия: лакокрасочным, полимерным, горячим и холодным цинкованием. Усиленные кабельные короба завода «ПО Премиум-Электро» прошли сертификацию по сейсмостойкости до 9 баллов.

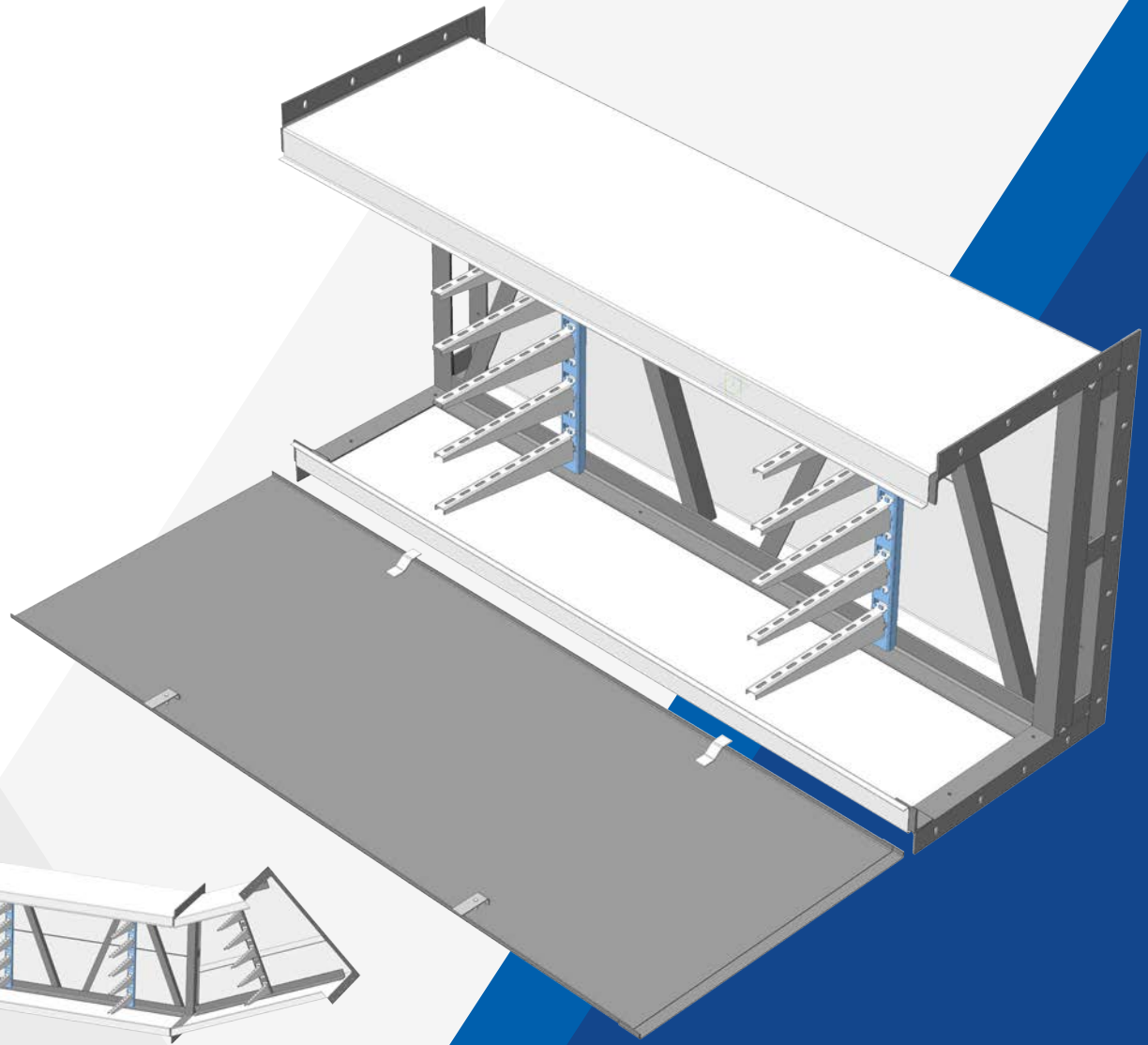

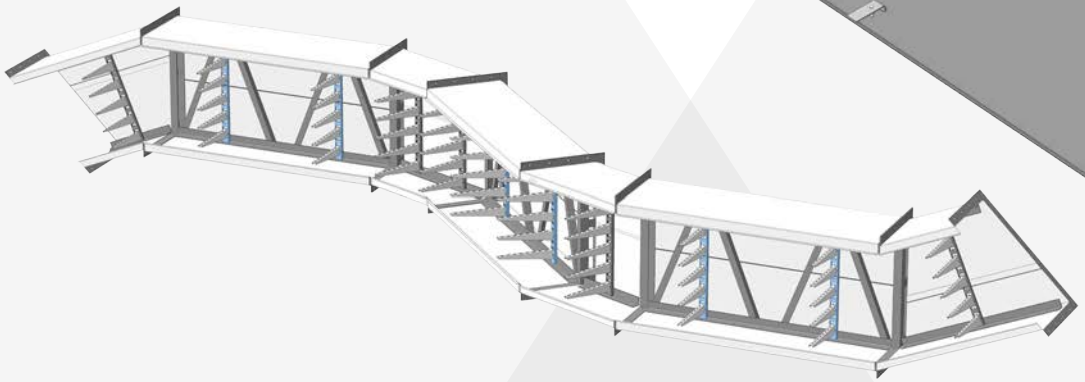

ЛОТКИ ЛЕСТНИЧНЫЕ (НЛ) УСИЛЕННЫЕ

ПРЕМИУМ ЭЛЕКТРО
ПРОИЗВОДСТВЕННОЕ ОБЪЕДИНЕНИЕ

Лотки лестничные (НЛ) усиленные используются в сочетании с угловыми секциями и предназначены для укладки в них кабеля большого диаметра. Они отличаются усиленной несущей способностью и имеют открытую конструкцию, которая не позволяет кабелю перегреваться. Лотки могут применяться как внутри помещений, так и на улице — в условиях перепадов температуры и влажности. Для всех секций предусмотрены крышки с болтовыми креплениями.

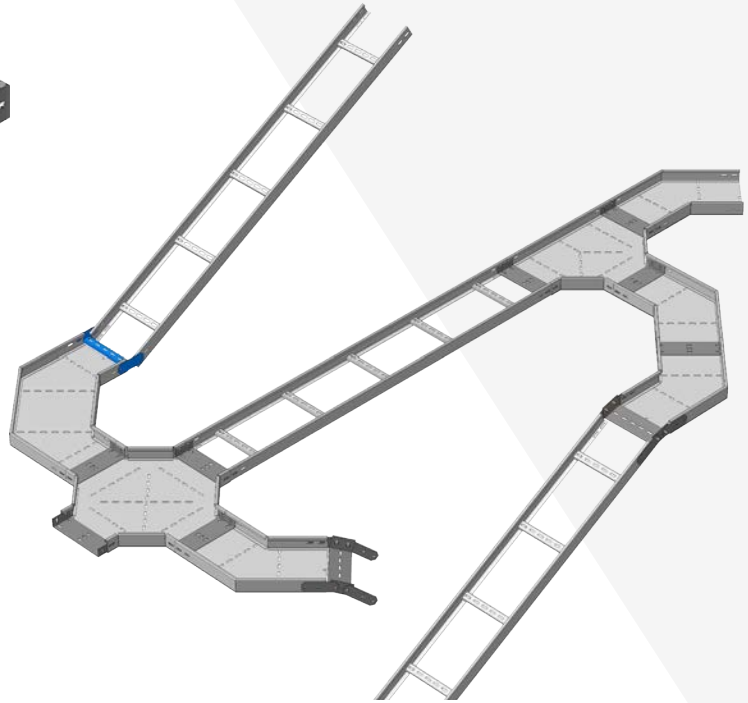

ЛОТКИ ЛИСТОВЫЕ (ЛП) УСИЛЕННЫЕ

ПРЕМИУМ ЭЛЕКТРО
ПРОИЗВОДСТВЕННОЕ ОБЪЕДИНЕНИЕ

Усиленные листовые лотки 6-метровые (ЛП) используются при обустройстве больших пролетов кабельных трасс. Для всех секций предусмотрены крышки с болтовыми креплениями. Перфорация обеспечивает удобство крепления и монтажа конструкций, вентиляцию кабеля при нагреве, а также помогает быстро обнаружить и ликвидировать места возгорания при пожаре.

ОПОРНЫЕ КОНСТРУКЦИИ

ПРЕМИУМ ЭЛЕКТРО
ПРОИЗВОДСТВЕННОЕ ОБЪЕДИНЕНИЕ

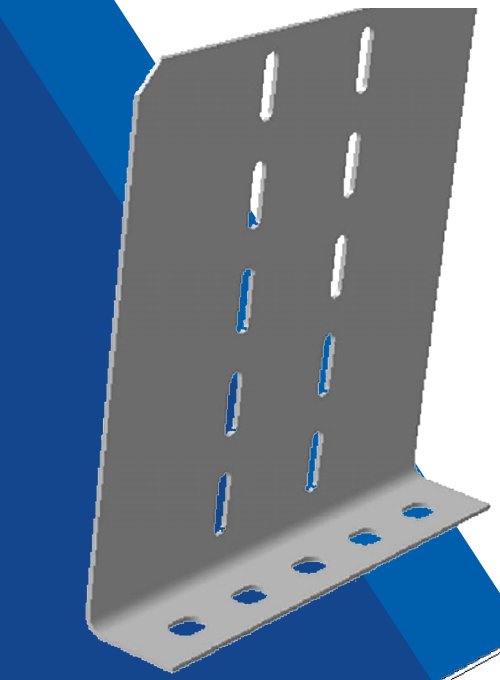

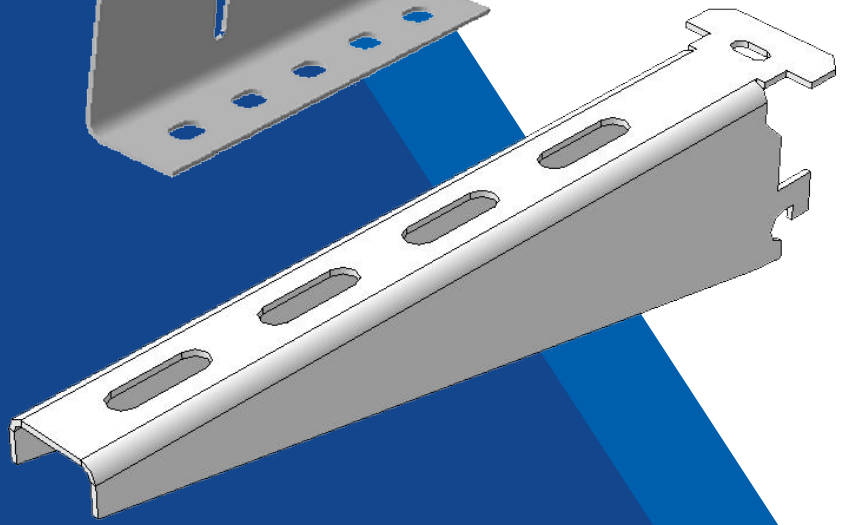

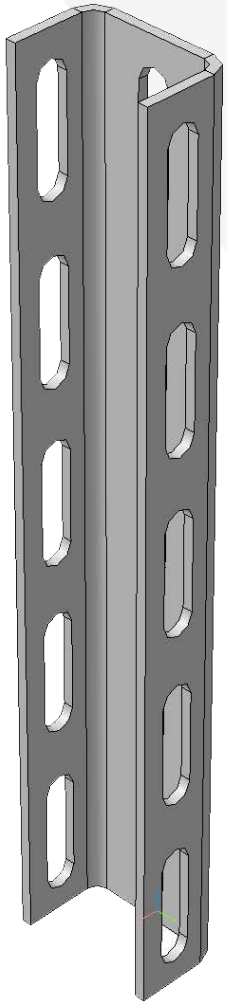

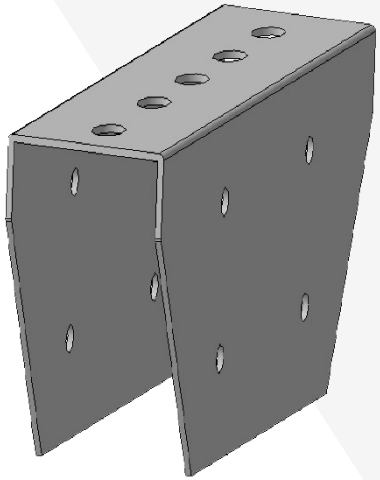

В ассортименте завода «ПО Премиум-Электро» вашему вниманию предлагается широкий спектр опорных конструкций. В частности, к ним относятся вертикальные и горизонтальные консоли, стойки, перфопрофиль и другие крепежные изделия (косынки, основания, скобы, прижимы).

КАК МЫ РАБОТАЕМ?

ПРЕМИУМ ЭЛЕКТРО
ПРОИЗВОДСТВЕННОЕ ОБЪЕДИНЕНИЕ

Процесс нашей работы над заказами клиентов состоит из таких этапов:

1. Вы обращаетесь к нам и высылаете свою заявку на почту sale@prelektro.ru.
2. Мы принимаем и обрабатываем вашу заявку.
3. Наши специалисты подбирают и предлагают вам сертифицированные аналоги, которые не уступают оригиналу в качестве, но стоят значительно дешевле.
4. Выставляем счет, согласовываем сроки и способы доставки, методы оплаты.
5. Оформляем договор поставки и спецификацию.
6. Вы вносите аванс (или другой вариант, предусмотренный в договоре).
7. Мы изготавливаем необходимую продукцию или комплектуем готовый товар.
8. Вы вносите остаток оплаты (или другой вариант, предусмотренный в договоре).
9. Доставка продукции.
10. Приемка продукции вами.

ПРЕМИУМ ЭЛЕКТРО
ПРОИЗВОДСТВЕННОЕ ОБЪЕДИНЕНИЕ

ЗАКАЖИТЕ КАБЕЛЕНЕСУЩИЕ СИСТЕМЫ С ЛУЧШИМ СОЧЕТАНИЕМ ЦЕНЫ И КАЧЕСТВА НА РЫНКЕ!

ООО «Производственное Объединение Премиум-Электро»

623414, Россия, Свердловская обл.,
г. Каменск-Уральский,
ул. Акционерная, 4.

+7 (3439) 399-550,
+7 (3439) 399-559

sale@prelektro.ru

www.prelektro.ru